COESTER

Catálogo Geral

Coester Automação

Desde 1960, a Coester Automação desenvolve soluções para automação de processos industriais, reunindo engenharia, tecnologia e experiência para atender aos mais diversos segmentos da indústria.

Seu portfólio reúne soluções integradas que aumentam a eficiência, a confiabilidade e a segurança operacional dos processos industriais. **Abrange atuadores elétricos e pneumáticos, redutores, painéis de automação, conectores e equipamentos certificados para aplicações críticas, além de serviços especializados de engenharia, integração, comissionamento e assistência técnica.**

Com sistema de gestão da qualidade **certificado pela ISO 9001 desde 1996**, a Coester investe continuamente em inovação, desenvolvimento tecnológico e aprimoramento de seus processos, entregando soluções de alto desempenho para os mais exigentes desafios da automação industrial.



ATUADORES

¼ Volta Direto

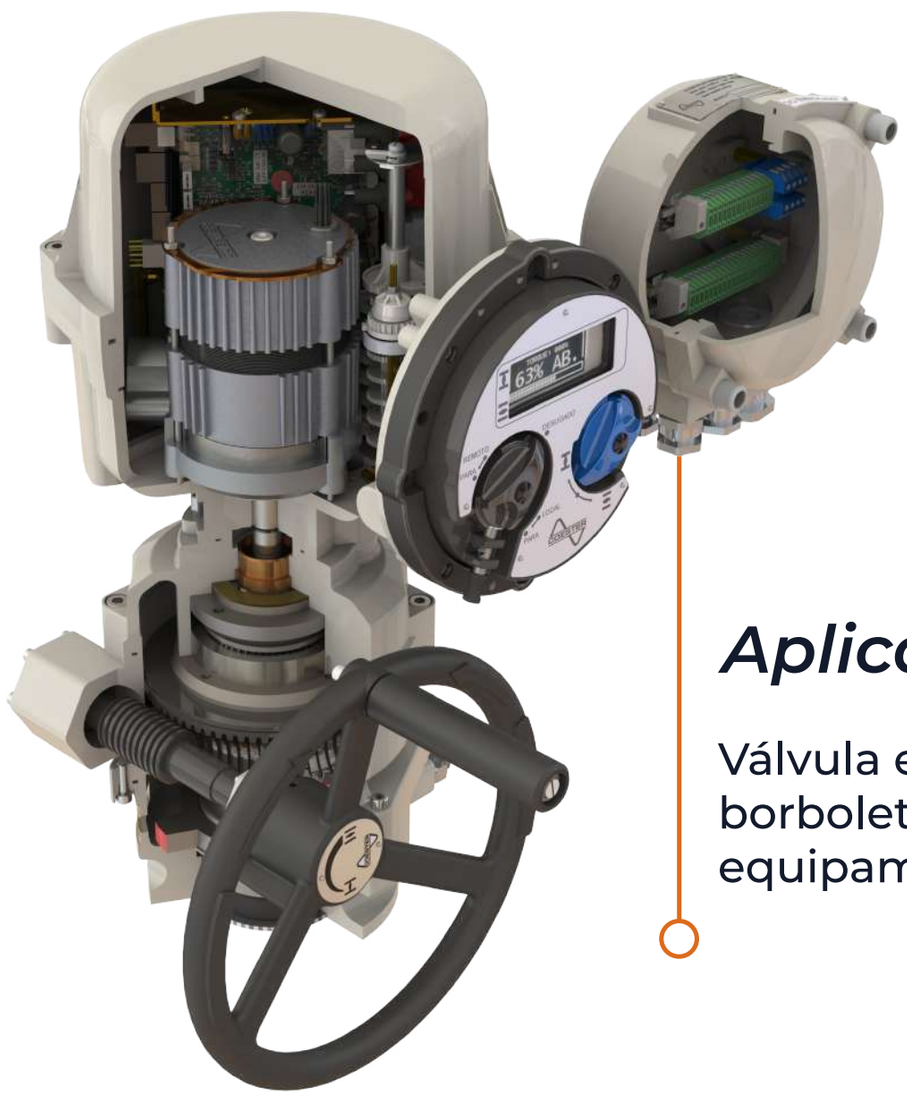



Aplicação

Válvula esfera, válvula borboleta, damper e equipamentos similares.

A linha de atuadores CSMxx foi projetada para atuar com válvulas tipo esfera, borboleta e outros equipamentos com movimento de 1/4 de volta. A linha CSMxx utiliza o **conceito de atuação direta**, sem redutores intermediários, para torques até 1.000 Nm, proporcionando um custo extremamente competitivo para o conjunto válvula/atuador.

CSM 6/16

Protegido por Patente

Torque com Acionamento Direto	Até 60 / 160 Nm
Tempo	6 a 67 s
Potência do Motor	0,040 a 0,064 kW
Acoplamento	ISO 5211 - F05 e F07
Proteção	IP68 (144 h - 5,5 m)
Opções de Controle	Standard / Standard com 4 a 20 mA / Standard com Modbus RTU / Integral / Integral Modulante / Inteligente
Indicador Mecânico de Posição	Deslizante, montado na parte inferior do atuador
	Sistema Manual sem Alavanca (sempre ativo)



ATUADORES

¼ Volta Direto



LINHA CQT
CQT 02/03/06/07/15/30/75/170

Atuadores ¼ de volta On-Off / Modulante

Torque com Acionamento Direto	De 20 até 1.700 Nm
Tempo	9 a 39 s
Potência do Motor	0,01 a 0,20 kW
Acoplamento	ISO 5211 - F3/F4/F5 a F12/F14/F16
Proteção	IP67 ou IP68 (opcional)
Opções de Controle	Standard / Standard modulante / Integral / Inteligente
Indicador Mecânico de Posição	Tipo Dial

Sistema Manual sem Alavanca (sempre ativo)



CSM 40/60/80/120

Protegido por Patente

Torque com Acionamento Direto	Até 1.000 Nm
Tempo	26 a 34 s
Potência do Motor	0,046 a 0,093 kW
Acoplamento	ISO 5211 - F10 e F12
Certificação	Ex d IIC T6 Gb IP66/68
Proteção	IP68 (144 h - 5,5 m)
Opções de Controle	Standard / Integral / Integral / Modulante / Inteligente
Indicador Mecânico de Posição	Diretamente ligado à manga de saída

Sistema Manual sem Alavanca (sempre ativo)

ATUADORES

Multivoltas Direto

Aplicação

Válvula gaveta, valvula globo, comporta e equipamentos similares.

CSR 06/12/25 M

Protegido por Patente

Torque com Acionamento Direto	De 20 até 250 Nm
Torque com Redutor Multivoltas	Até 1.700 Nm
Torque com Redutor 1/4 de Volta	Até 50.000 Nm
Rotação	De 20 a 195 rpm
Potência do Motor	De 0,37 a 2,2 kW
Acoplamento	ISO 5210 - F10 / F14
Certificação	Ex d IIC T6 Gb IP66/68
Proteção	IP68 (144 h - 5,5 m)
Opções de Controle	Standard / Integral / Integral / Modulante / Inteligente
Indicador Mecânico de Posição	Tipo Dial



Sistema Manual sem Alavanca (sempre ativo)

CSR 6/16 T

Protegido por Patente

Torque com Acionamento Direto	De 20 até 160 Nm
Torque com Redutor Multivoltas	Até 560 Nm
Torque com Redutor 1/4 de Volta	Até 30.000 Nm
Rotação	Rotação: de 4 a 146 rpm
Potência do Motor	De 0,12 a 0,37 KW
Acoplamento	ISO 5210 - F10 / F14
Proteção	|P68 (144 h - 5,5 m)|
Opções de Controle	Standard / Integral / Integral / Modulante / Inteligente
Indicador Mecânico de Posição	Tipo Dial



Sistema Manual com Desacoplamento Automático

ATUADORES

Multivoltas Direto

CSR 50/200 M

Protegido por Patente



Torque com Acionamento Direto	Até 2.340 Nm
Torque com Redutor Multivoltas	Até 5.160 Nm
Torque com Redutor 1/4 de Volta	Até 50.000 Nm
Rotação	De 20 a 195 rpm
Potência do Motor	De 2,2 a 4,5 kW
Acoplamento	ISO 5210 - F16
Certificação	Ex d IIC T6 Gb IP66/68
Proteção	IP68 (144 h - 5,5 m)
Opções de Controle	Standard / Integral / Integral / Modulante / Inteligente
Indicador Mecânico de Posição	Tipo Dial

Sistema Manual sem Alavanca (sempre ativo)

CARACTERÍSTICAS
GERAIS DOS ATUADORES

- Visores de **vidro temperado**.
- Display gráfico.
- Botoeiras não intrusivas.
- Painel pode ser rotacionado (360°).
- Possibilidade de instalar o painel e/ou caixa elétrica remotamente.
- Sem partes plásticas no painel.
- Invólucro em alumínio "**Copper Free**".
- Dupla selagem.
- Célula de carga para **medição contínua de torque**.
- Sensor de posição absoluto.
- Sistema de segurança de acionamento do motor - **MotorGuard**.
- Registro de Eventos - **LiveMem**.
- Lubrificação permanente.
- Opção de alimentação com energia solar e comunicação via **Rede Celular** ou **Rádio Modem**.
- Suporte para **mais de 30 protocolos** de rede industrial com e sem fio.

REDUTORES

¼ Volta



REDUTOR / ADAPTADOR ¼ DE VOLTA

(MOD. RS60/RS120/RS240/RS480)

Composto por sistema de transmissão do tipo coroa e sem fim, batentes mecânicos reguláveis nos limites 0° e 90°.

Torque Máximo	Até 4.200 Nm
Flange	ISO 5211 - F10 / F14
Diâmetro Máximo do Eixo	38,1 / 54 mm
Invólucro	Carcaça em ferro fundido nodular
Lubrificação	Permanente em banho de graxa, possibilitando operação em qualquer posição.

REDUTOR / ADAPTADOR ¼ DE VOLTA

(MOD. RS600, RS1825(G), RS3030(C) E RS5035(C))

Composto por um sistema de transmissão do tipo porca viajante (*scotch yoke*) e o opcional modulo redutor (G) composto por engrenagens epicicloidais; batentes mecânicos reguláveis nos limites 0° e 90° de curso.

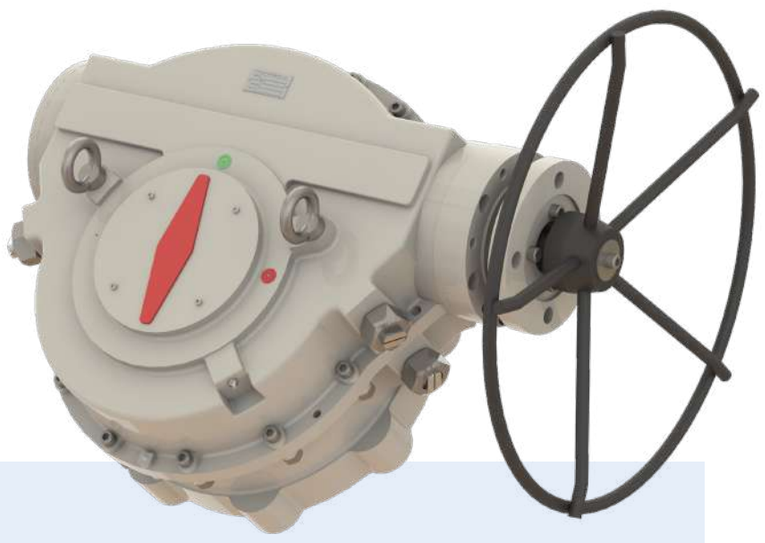

Torque Máximo	Até 50.000 Nm
Flange	ISO 5211 - F16 / F25 / F30 / F35 / F40
Diâmetro Máximo do Eixo	160 mm
Invólucro	Carcaça em ferro fundido nodular
Lubrificação	Permanente em banho de graxa, possibilitando operação em qualquer posição.

REDUTORES

Multivoltas

REDUTOR PARALELO INTERMEDIÁRIO

(MOD. RR1O, RR20, RR40 E RR40E)

Composto por um sistema de transmissão mecânica de engrenagens paralelas.

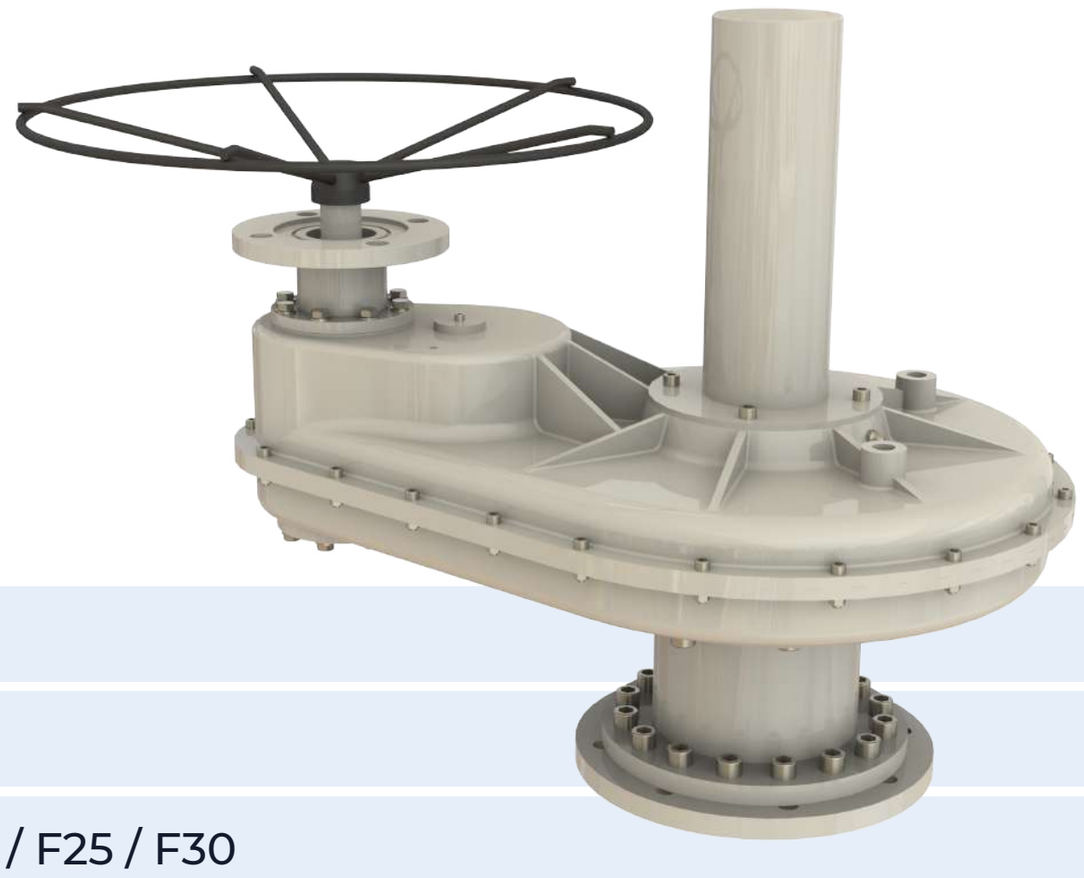

Torque Máximo Manual	1.100 Nm
Torque Máximo Motorizado	5.160 Nm
Flange	ISO 5210 - F16 / F25 / F30
Diâmetro Máximo da Haste	De 60 a 80 mm
Invólucro	Carcaça em ferro fundido nodular
Lubrificação	Permanente em banho de graxa, possibilitando operação em qualquer posição.

REDUTORES CÔNICOS LINHA RC

(MOD. R100 / 200)

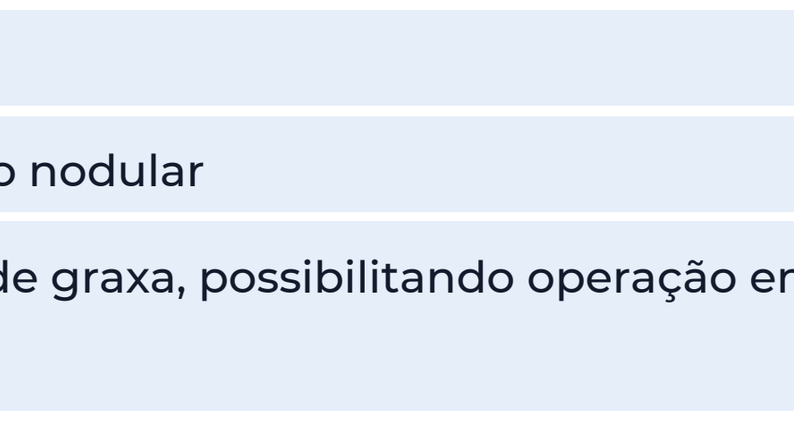

Composto por um sistema de transmissão por engrenagens cônicas com alta eficiência energética. Construção compacta com excelente relação torque/peso.

Elevada vida útil do equipamento como manutenção facilitada.

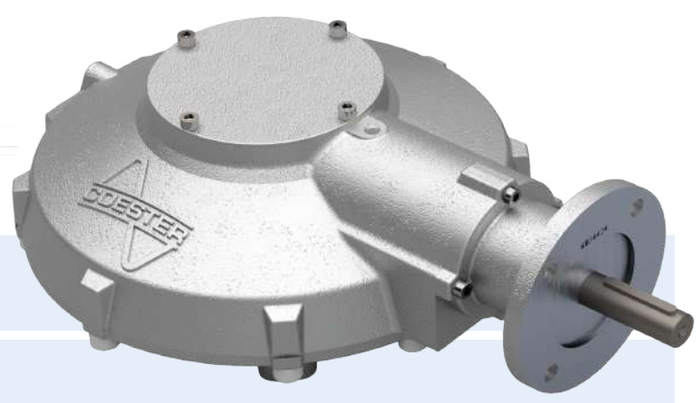

Torque Máximo	2.000 Nm
Flange	ISO 5210 - F10 / F14 / F16
Invólucro	Carcaça em ferro fundido nodular
Lubrificação	Permanente
Grau de proteção	IP 67

AUTOMAÇÃO DE FILTROS PARA

Estações de Tratamento de Água

Solução simples e padronizada para automatizar os filtros da sua ETA, adaptável às características da planta e à base instalada de válvulas.

O sistema integra, em uma única solução, a IHM e os atuadores elétricos em rede da Coester, proporcionando maior controle e eficiência operacional.

- Automação de até quatro filtros por meio de uma única IHM;
- Execução automática do processo de limpeza, acionada por temporização, nível de turbidez ou perda de carga;
- Configuração individual para cada filtro;
- Concentração e transmissão dos dados dos atuadores para sistemas supervisórios ou controladores programáveis, via Modbus TCP ou OPC UA;
- Acesso remoto às telas da IHM por tablets ou smartphones, via rede Wi-Fi.

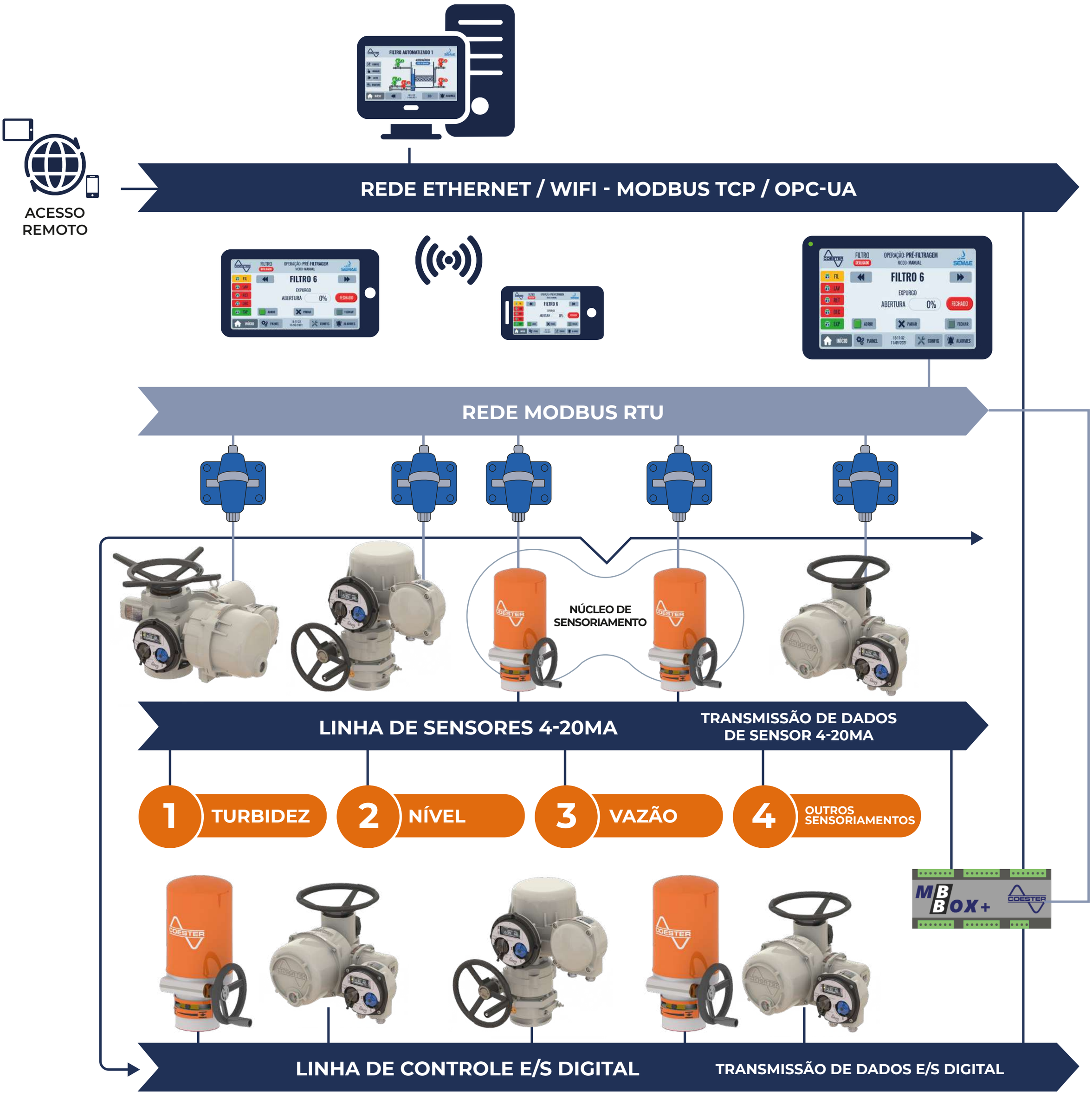



Integração preparada para a Indústria 4.0

Mais conectividade, flexibilidade e eficiência para a automação industrial.

Ethernet

MULTIPROTOCOLO

Nova interface
para atuadores elétricos

Compatibilidade multiprotocolo

PROFINET • EtherNet/IP • Modbus TCP
EtherCAT • POWERLINK • BACnet/IP

Diagnóstico e monitoramento remoto

Recursos avançados para acompanhamento da operação e maior disponibilidade dos equipamentos.

Duas portas Ethernet com switch integrado

Simplifica o cabeamento, reduz custos de instalação e permite arquiteturas de rede mais eficientes.

IHM FX5 / FX7 / FX10



É uma interface de comunicação com os atuadores COESTER, **com capacidade de comandar até 60 atuadores em rede Modbus RTU e/ou Modbus/TCP**. Com tela sensível ao toque e interface gráfica intuitiva, facilita a operação dos atuadores em locais de difícil acesso e possibilita a visualização de status de posição, torque e todos os alarmes disponíveis nos atuadores. No modo de comunicação remoto, permite que outros dispositivos, como computadores e smartphones, operem a IHM em qualquer lugar com acesso a rede da IHM, permitindo realizar controle e intertravamento dos dispositivos.

MBBOX+

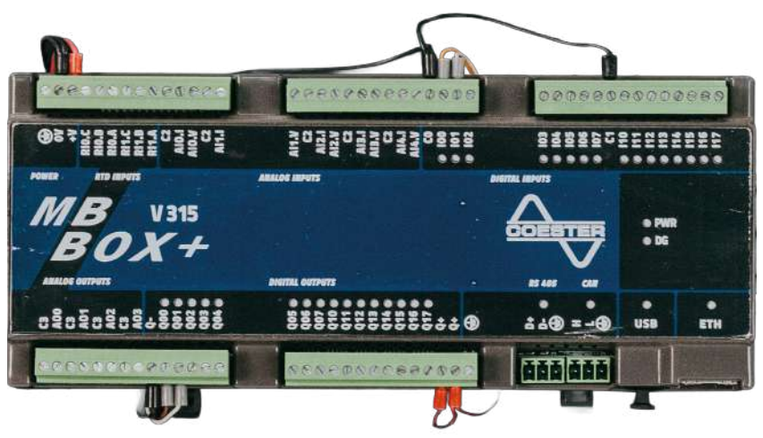

MBBox+ possui **capacidade de fazer até cinco atuadores se comunicarem com um sistema SCADA, IHM ou controlador programável** com apenas a passagem de um único cabo de comunicação via protocolo Modbus RTU ou Modbus TCP. Possui ainda cinco entradas analógicas de 4-20mA para monitoração de dados como nível, temperatura ou turbidez, tudo de forma simples e pré-configurada para o seu sistema. Além das funções descritas acima, o MBBox+ pode fazer registro de eventos de abertura e fechamento dos atuadores, com poder de executar comandos automáticos para seu sistema.

Conectores

PARA REDES INDUSTRIAIS

Conectores para redes industriais (protegidos por patente) com certificação para uso em áreas classificadas, que possibilitam a desconexão/conexão de dispositivos/redes a quente, sem abertura do invólucro.

HOT DISCONNECT

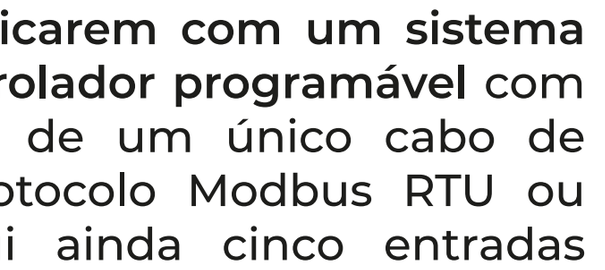

Protegido por Patente

Conexão elétrica sem necessidade de fonte de energia externa. Funciona como derivação de rede com certificação Ex emb IIC T6 Gb IP66/67.

Serviços

Coester

A Coester possui uma estrutura que conta com técnicos e engenheiros alocados em sua fábrica em São Leopoldo-RS e em sua filial em São Paulo-SP, além de uma rede de assistência técnica autorizada distribuída em diversos estados, totalizando mais de 15 empresas, com mais de 25 profissionais.

DIFERENCIAIS

Centro de treinamentos com **cursos periódicos**.

Atendimento às principais **NRs**, tais como **NR10, NR20.**

Oficina de serviços e profissionais **especializados**.

Grande estoque de peças de reposição.

Especialistas nas áreas de mecânica, elétrica, instrumentação e automação, com reciclagens periódicas.

Profissionais certificados pela Associação Profibus, aptos a realizar **manutenção e certificação de redes Profibus-DP/DPV1**.

PRINCIPAIS SERVIÇOS

Assistência técnica: manutenção em campo e na fábrica.

Engenharia de aplicação.

Treinamentos *in company* e na fábrica.

Levantamento de campo, revisão, pré-operação e operação assistida.

Consultoria, implementação e manutenção de sistemas de automação.



Treinamentos na Fábrica



Fábrica de Painéis



Serviço em Campo



Oficina na Fábrica



Filial São Paulo



Filial São Paulo

GRUPO **coester**

www.coester.com.br
Acesse nosso conteúdo

65 ANOS
1960-2025
GRUPO coester

INDÚSTRIA BRASILEIRA

TÜVNORD
TÜV NORD Brasil
ISO 9001
tuv-nord.com/br

EMPRESA CERTIFICADA



FÁBRICA
Rua Jacy Porto, 1157
Vicentina, São Leopoldo - RS
(51) 4009-4200

FILIAL
Rua Martinho de Campos, 99
Vila Anastácio, São Paulo - SP
(11) 3835-6028